Wydatek zassanego powietrza

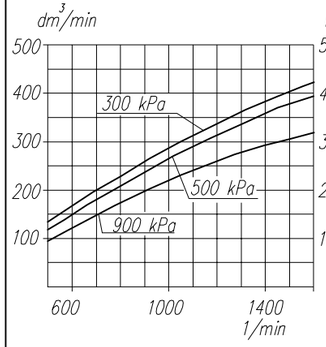

Pobór mocy

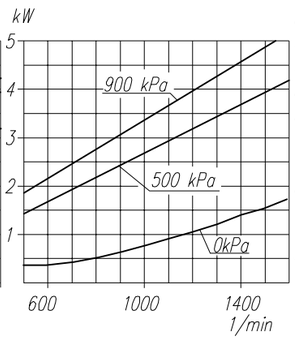

Czas napełniania zbiornika 40dm³

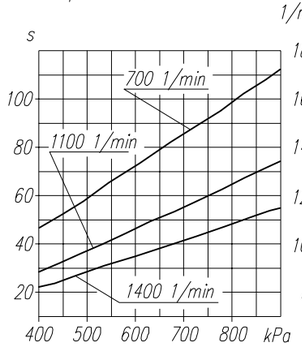

Maksymalne obroty pracy ciągłej

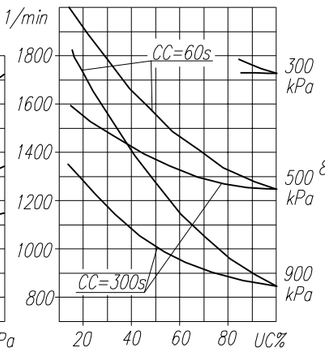

DANE TECHNICZNE:

Ilość cylindrów	2	
Średnica cylindra	75	mm
Skok tłoka	48	mm
Pojemność skokowa	424	cm³
Masa	16.5	kg
Ciśnienie robocze	900	kPa
Ciśnienie maksymalne krótkotrwałe	1000	kPa
Max. dopuszczalna temp. tłoczonego powietrza	+220	°C
Chłodzenie wodne, obiegowe, przepływ min.	2dm³/min	
temp. wody na wlocie max.	+85°C	
Smarowanie obiegowo-rozbryzgowe, olejem doprowadzanym pod ciśnieniem min.	200kPa	
dopuszcza się min. ciśnienie przy obrotach biegu jałowego silnika	70kPa	

OPIS SYMBOLI:

0 – ssanie (M22x1,5 dług.12)

2 – tłoczenie (M22x1,5 dług.12)
(na głowicy przyłącze oznaczone "D")

3 – odpowietrzenie przestrzeni wodnej (M14x1,5 dług.12)

81 – doprowadzenie oleju (M10x1 dług.12)

82 – odprowadzenie oleju i odpowietrzenie skrzyni korbowej (ø15)

9 – doprowadzenie lub odprowadzenie wody chłodzącej (M14x1,5 dług.12)
(na głowicy przyłącze oznaczone "W")

Oznaczenia cyfrowe wg normy International Standard ISO-6786

T – tabliczka znamionowa

* – max. kąt pochylenia sprężarki podczas pracy ciągłej

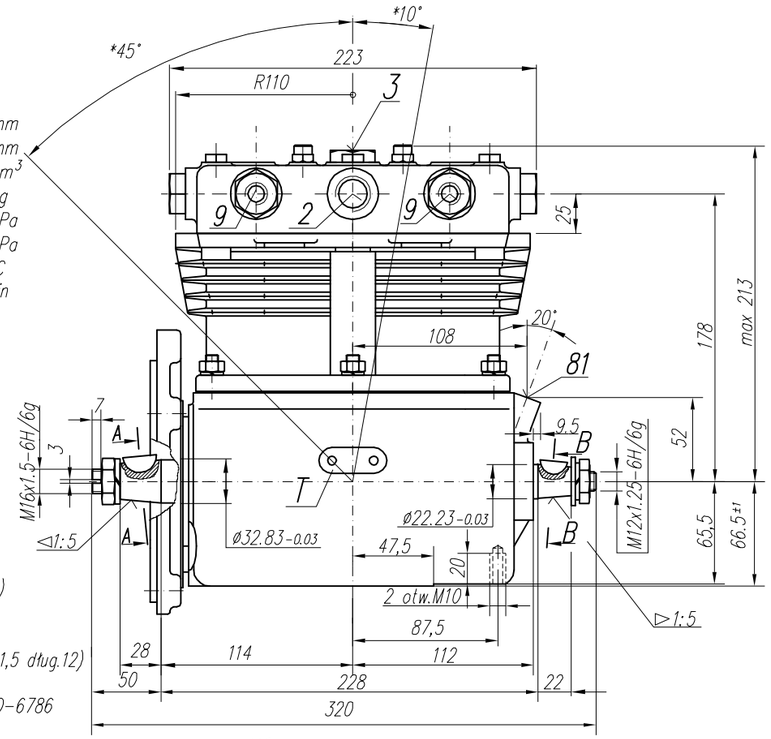

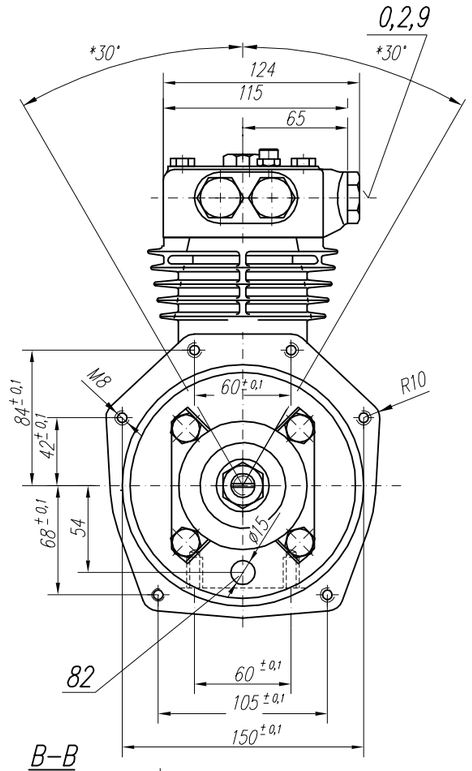

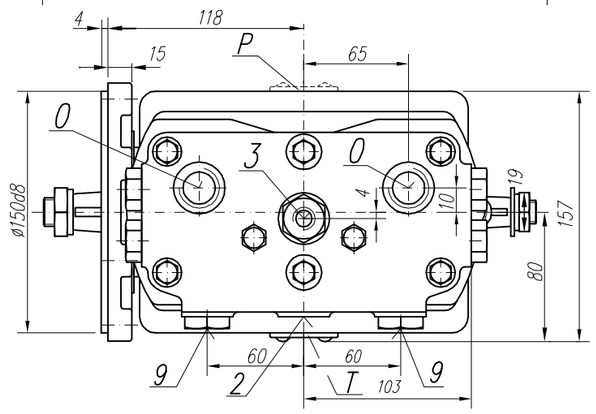

A–A

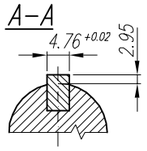

B–B

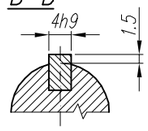

UWAGA ! Charakterystyki dotyczą układu wolnossącego przy minimalnej wymaganej intensywności chłodzenia i temperaturze otoczenia +20°C

Odmiana — Położenie przyłączy ssania i tłoczenia

OKREŚLENIA: CC=CT+CL – okres średniego cyklu pracy sprężarki

$UC=\frac{CT}{CC}x100\%$ – procentowy udział czasu pracy sprężarki pod obciążeniem w średnim cyklu

CL – czas pracy sprężarki bez obciążenia (swobodny wydmuch do atmosfery)

CT – czas pracy sprężarki pod obciążeniem

OGÓLNE TOLERANCJE						
KLASA	WYMIARY NOMINALNE(±)MM				◁	WYDATEK, MOC, CIŚNIENIE ITP.
	≤50	>50 ≤180	>180 ≤400	≥400		
II	1.0	2.0	3.0	4.0	±3°	±10 %

RYSUNEK OFERTOWY

Konstr.	K.Malinowski		26.02.2001
Normaliz.	A. Wolnicki		
Sprawdził	W.Lesiak		
Zatwierdził	B.Kleta		
Podziałka	Nazwa		
1:1	Sprężarka 602.04.917		

FABRYKA OSPRZĘTU SAMOCHODOWEGO
POLMO-Łódź S.A.
FOS
Dział Konstrukcji