Wydatek zassanego powietrza

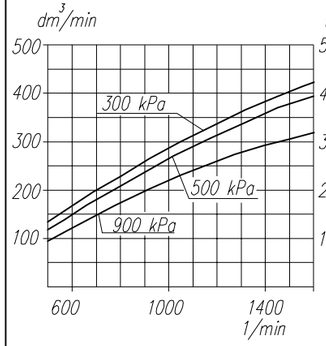

Pobór mocy

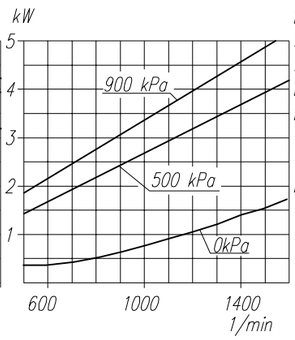

Czas napełniania zbiornika 40dm³

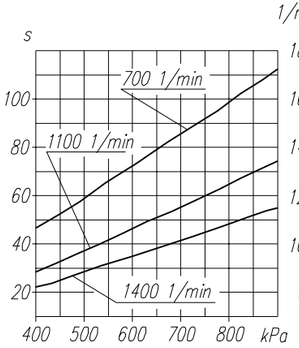

Maksymalne obroty pracy ciągłej

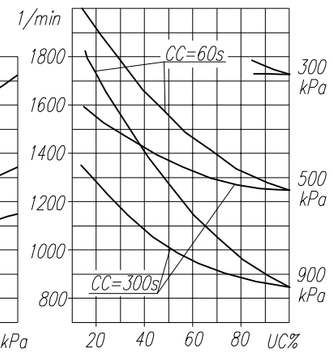

DANE TECHNICZNE:

Ilość cylindrów	2	
Średnica cylindra	75	mm
Skok tłoka	48	mm
Pojemność skokowa	424	cm^3
Masa	16.5	kg
Ciśnienie robocze	900	kPa
Ciśnienie maksymalne krótkotrwałe	1000	kPa
Max. dopuszczalna temp. tłoczonego powietrza	+220	°C
Chłodzenie wodne, obiegowe, przepływ min.	2dm^3/min	
temp. wody na wlocie max.	+85°C	
Smarowanie obiegowo-rozbryzgowe, olejem doprowadzanym pod ciśnieniem min.	200kPa	
dopuszcza się min. ciśnienie przy obrotach biegu jałowego silnika	70kPa	

OPIS SYMBOLI:

0 – ssanie
(na głowicy przyłącze oznaczone "S")
2 – tłoczenie
(na głowicy przyłącze oznaczone "D")
3 – odpowietrzenie przestrzeni wodnej
81 – doprowadzenie oleju
82 – odprowadzenie oleju i odpowietrzenie skrzyni korbowej
9 – doprowadzenie lub odprowadzenie wody chłodzącej
(na głowicy przyłącze oznaczone "W")

Oznaczenia cyfrowe wg normy International Standard ISO-6786
T – tabliczka znamionowa
* – max. kąt pochylenia sprężarki podczas pracy ciągłej
BSF; BSPF – oznaczenia dla gwintów wg norm brytyjskich
5/16"22BSF wg BS-84/1956 –klasa średnia
1/4" BSPF wg BS-2779/1956 –klasa średnia

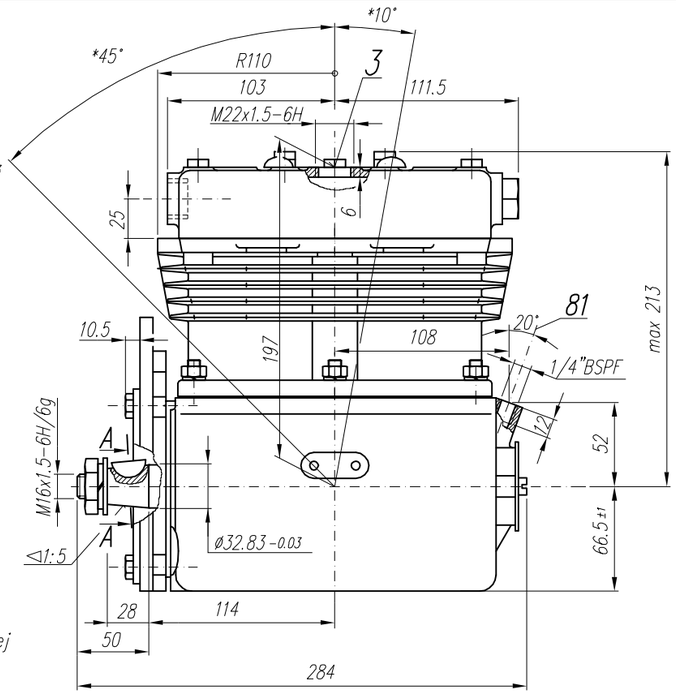

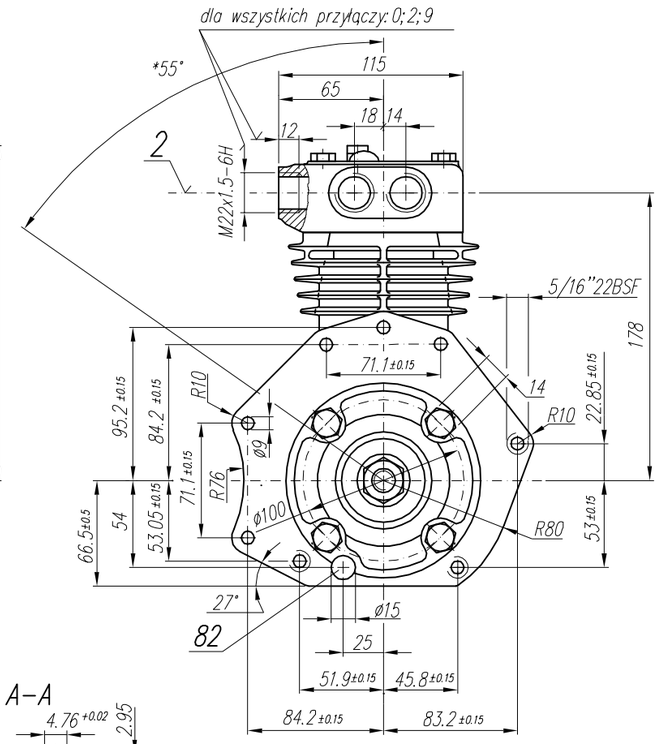

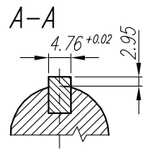

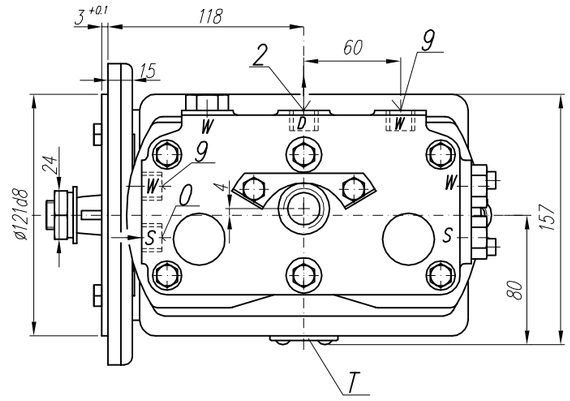

UWAGA ! Charakterystyki dotyczą układu wolnossącego przy minimalnej wymaganej intensywności chłodzenia i temperaturze otoczenia +20°C

OKREŚLENIA: CC=CT+CL – okres średniego cyklu pracy sprężarki

$UC=\frac{CT}{CC}x100\%$ – procentowy udział czasu pracy sprężarki pod obciążeniem w średnim cyklu

CL – czas pracy sprężarki bez obciążenia (swobodny wydmuch do atmosfery)

CT – czas pracy sprężarki pod obciążeniem

Odbiór wg ZN-82/MPM/06-08075

Zmiana x ilość	data	ax		bx		cx		Fabryka Osprzętu Samochodowego POLMO w Łodzi
nr wprow.zmiany								BIURO KONSTRUKCYJNE
zm. wprowadził								
Konstr. Włodarczyk		Mat. akcept.				Masa – kg		Materiał –
Kreślił Jankowski		Normaliz. Zajaczkowski				Format 3xA4		
Sprawdz. Falba		Zatw. LACH		dn. 07.03.1990				wg normy –
Podziałka 1:2.5	Nazwa Sprężarka							Nr rys. HS21 (602.04.901)

Comp.