DANE TECHNICZNE:

Ilość cylindrów	1
Średnica cylindra	60 mm
Skok tłoka	36 mm
Pojemność skokowa	100 cm³
Ciśnienie robocze	800 kPa
Ciśnienie maksymalne krótkotrwałe	1000 kPa
Max. dopuszczalna temp. tłoczonego powietrza	220°C
Chłodzenie nadmuchem powietrza z prędkością min.	4 m/s
Smarowanie obiegowo-rozbryzgowe, olejem doprowadzanym pod ciśnieniem	300 ±200 kPa
(dopuszcza się spadek ciśnienia do min. przy pracy gorącego silnika na wolnych obrotach)	60 kPa
Obroty pracy	3000 obr/min
Max. obroty krótkotrwałe	3300 obr/min

Wydatek zassanego powietrza

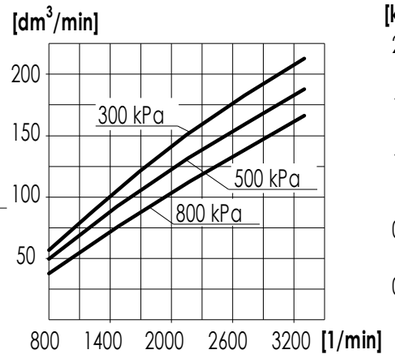

Pobór mocy

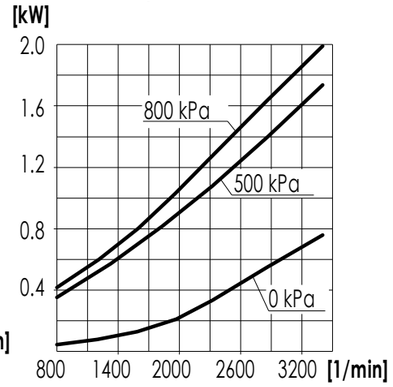

Czas napełniania zbiornika 40 dm³

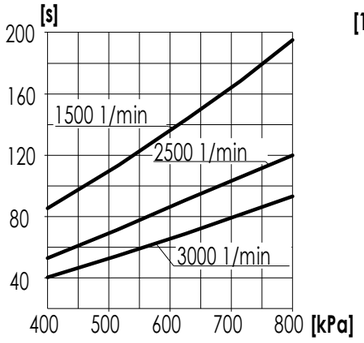

Maksymalne obroty pracy ciągłej

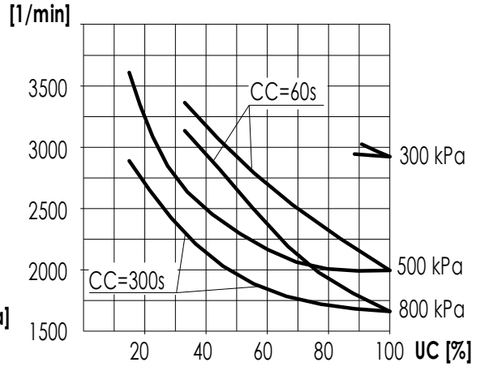

OKREŚLENIA:

CC=CT+CL- okres średniego cyklu pracy sprężarki

$UC=\frac{CT}{CC}x100\%$ - procentowy udział czasu pracy sprężarki pod obciążeniem w średnim cyklu

CL - czas pracy sprężarki bez obciążenia

CT - czas pracy sprężarki pod obciążeniem

UWAGA:

Charakterystyki dotyczą układu wolnossącego przy minimalnej wymaganej intensywności chłodzenia i temperaturze otoczenia +20°C

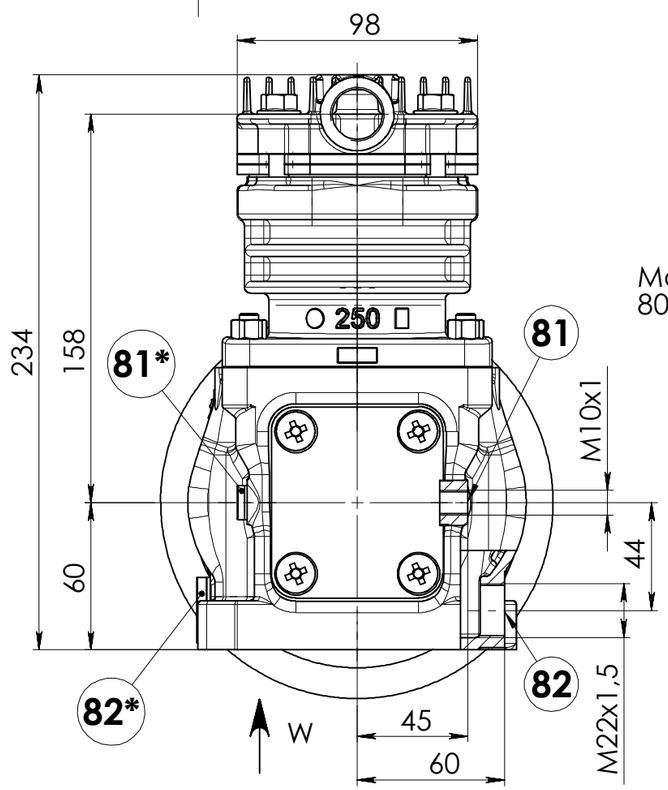

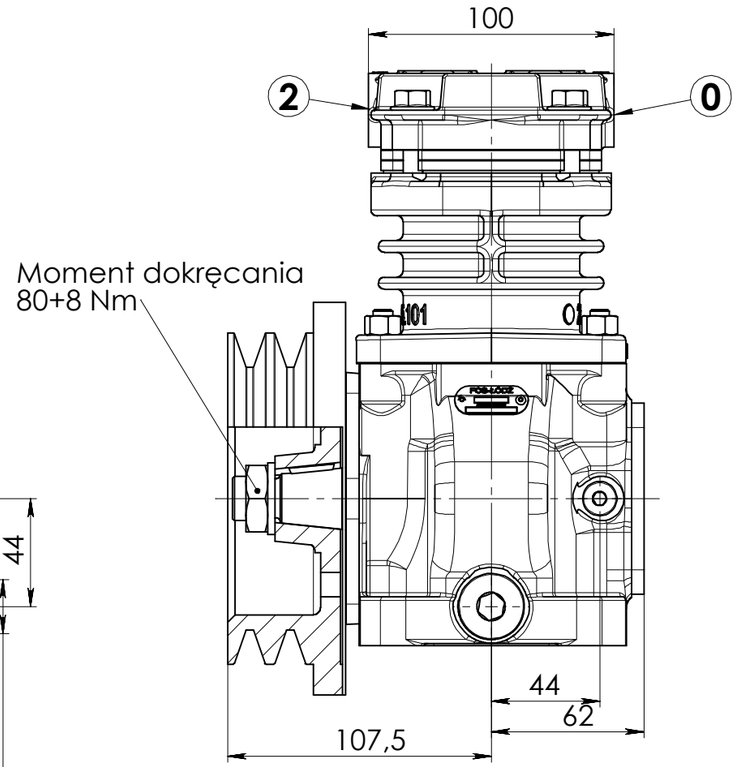

WIDOK W

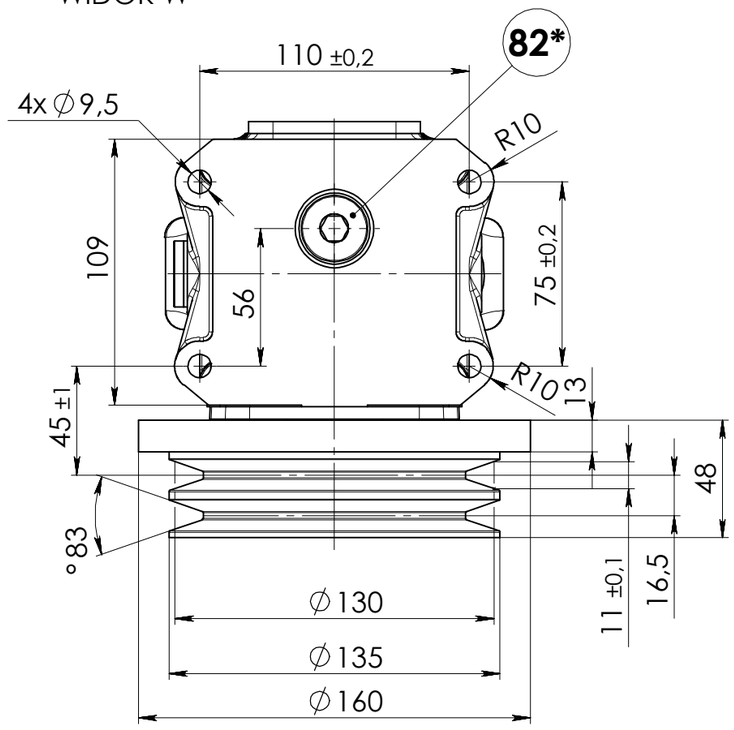

PRZYŁĄCZA:

0 - M22x1,5 głęb. 14
2 - M22x1,5 głęb. 14
81,81* - M10x1 głęb. 10
82,82* - M22x1,5 głęb. 14

Max. kąty pochylenia sprężarki podczas pracy ciągłej

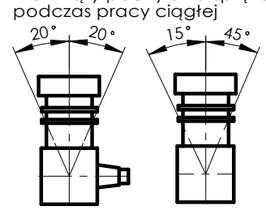

OPIS SYMBOLI:

0 - ssanie
2 - tłoczenie
81- doprowadzenie oleju
82- odprowadzenie oleju i odpowietrzenie skrzyni korbowej
* - przyłącze zakorkowane

	GENERAL TOLERANCES						
CLASS	RANGE OF NOMINAL DIAMENSIONS (±)MM ≤50	>50 ≤180	>180 ≤400	≥400		FORCE,POWER PRESURRE ETC.	First Angle Projection
II	1,0	2,0	3,0	4,0	±3°	±10%	

Format A3	Rysunek ofertowy / Offer Drawing			FABRYKA OSPRZETU SAMOCHODOWEGO POLMO-Łódz S.A. DZIAŁ KONSTRUKCJI
	Konstr.	K.Malinowski		29-08-2014
Masa kg --	Sprawdził	A. Wolnicki		
		Nazwisko	Podpis	Data
Podziałka 1:2.5	Nazwa Sprężarka 601.35.920			