Wydatek powietrza po rozprężeniu

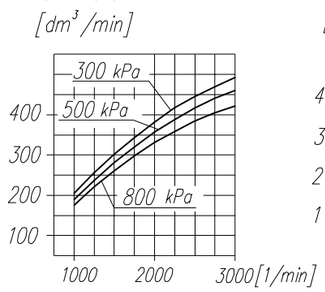

Pobór mocy

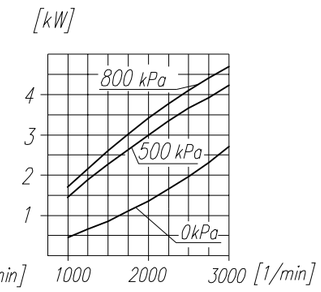

Czas napełniania zbiornika 40dm³

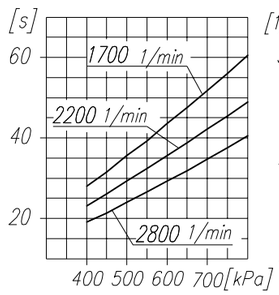

Maksymalne obroty pracy ciągłej

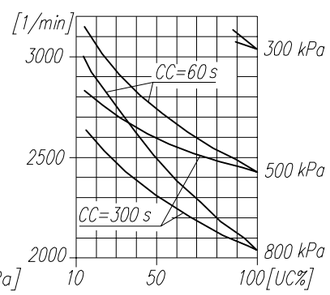

DANE TECHNICZNE:

Ilość cylindrów	1	
Średnica cylindra	90	mm
Skok tłoka	46	mm
Pojemność skokowa	293	cm³
Masa	12.5	kg
Ciśnienie robocze	800	kPa
Ciśnienie maksymalne krótkotrwałe	1000	kPa
Max. dopuszczalna temp. tłoczonego powietrza	+220	°C
Chłodzenie wodne, obiegowe, przepływ min.	2	dm³/min
temp. wody na wlocie max.	+85	°C
Smarowanie obiegowo-rozbryzgowe, olejem doprowadzanym pod ciśnieniem min.	200	kPa
Luz poosiowy wału	0.2–1.05	mm

OPIS SYMBOLI:

0 – ssanie (gwint M26x1.5 o długości 16 mm)
2 – tłoczenie (gwint M26x1.5 o długości 16 mm)
81 – doprowadzenie oleju (gwint M10x1 o długości 10 mm)
82 – odprowadzenie oleju i odpowietrzenie skrzyni korbowej (gwint M22x1.5 o długości 10 mm)
91 – doprowadzenie wody chłodzącej (gwint M22x1.5 o długości 14 mm)
92 – odprowadzenie wody ch?odzĄcej (gwint M22x1.5 o długości 14 mm)
Oznaczenia cyfrowe wg normy International Standard ISO-6786
T – tabliczka znamionowa
* – max. kąt pochylenia sprężarki podczas pracy ciągłej
S – tylko dla 601.27.907

601.27.907 wał z zabierakiem w/g szkicu S i V
601.27.902, 601.27.906 wał bez zabieraka

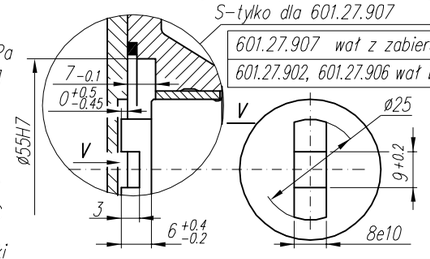

UWAGA !

Charakterystyki dotyczą układu wolnossącego przy minimalnej wymaganej intensywności chłodzenia i temperaturze otoczenia +20°C

OKREŚLENIA:

CC=CT+CL – okres średniego cyklu pracy sprężarki

$UC=\frac{CT}{CC}\times 100\%$ – procentowy udział czasu pracy sprężarki pod obciążeniem w średnim cyklu

CL – czas pracy sprężarki bez obciążenia (swobodny wydmuch do atmosfery)

CT – czas pracy sprężarki pod obciążeniem

Odmiany montażowe	Szkic
601.27.902 601.27.907	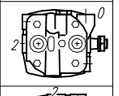
601.27.906	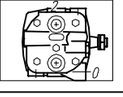

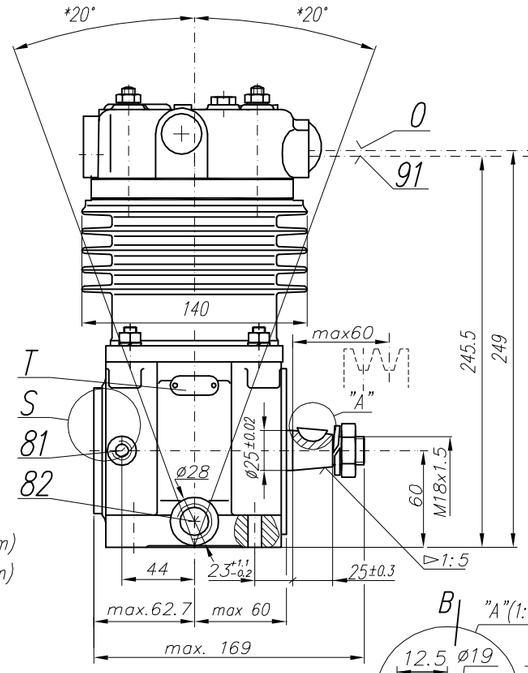

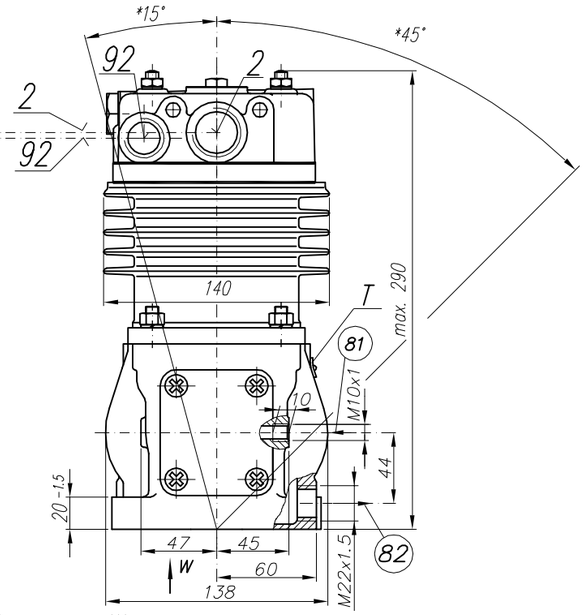

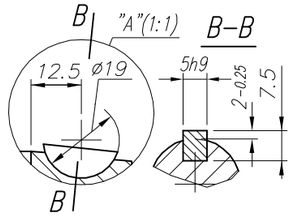

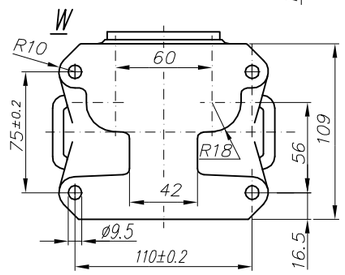

Odbiór wg ZN-92/MP/06-08075

Zmiana x ilość	data	ax		bx		cx		Fabryka Osprzętu Samochodowego POLMO w Łodzi BIURO KONSTRUKCYJNE
nr wprow. zmiany								
zm. wprowadził								
Konstr. Falba		Mat. akcept.				Masa – kg		Materiał –
Kreślił Pluta		Normaliz. Boryna				Format 3xA4		
Sprawdz. Lesiok		Zatw. Lach		dn. 3.01.94				wg normy –
Podziałka 1:2.5	Nazwa Sprężarka							Nr rys. 601.27.902 601.27.906 601.27.907