Wydatek zassanego powietrza

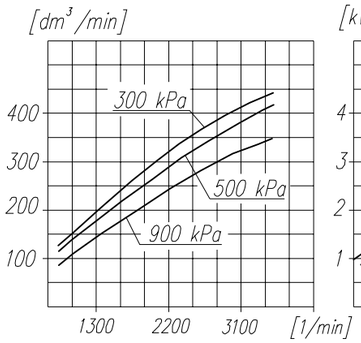

Pobór mocy

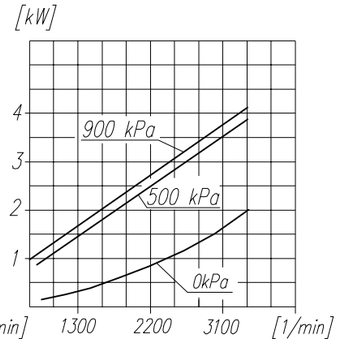

Czas napełniania zbiornika 40dm³

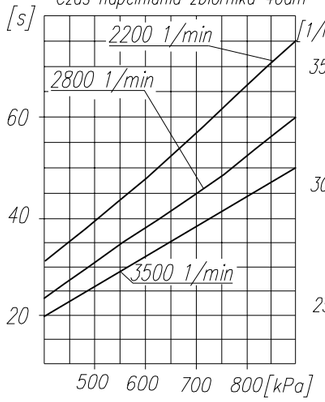

Maksymalne obroty pracy ciągłej

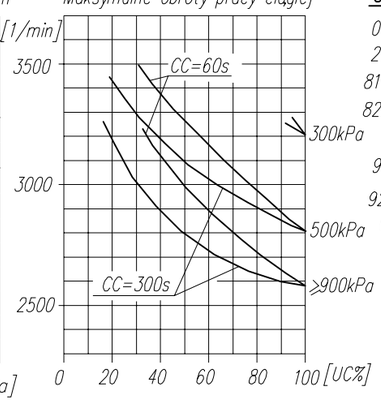

DANE TECHNICZNE:

Ilość cylindrów	1	
Średnica cylindra	90	mm
Skok tłoka	36	mm
Pojemność skokowa	229	cm^3
Masa	12	kg
Ciśnienie robocze	800	kPa
Ciśnienie maksymalne krótkotrwałe	1000	kPa
Max. dopuszczalna temp. tłoczonego powietrza	+220	°C
Chłodzenie wodne, obiegowe, przepływ min.	2	dm^3/min
temp. wody na wlocie max.	+85	°C
Smarowanie obiegowo-rozbryzgowe, olejem doprowadzanym pod ciśnieniem	300±200	kPa
(dopuszcza się spadek ciśnienia do min.	60	kPa
przy pracy gorącego silnika na wolnych obrotach)		

OPIS SYMBOLI:

0 – ssanie powietrza (gwint M26x1.5 o długości 16mm)
2 – tłoczenie powietrza (gwint M26x1.5 o długości 16mm)
81 – doprowadzenie oleju (gwint M10x1 o długości 10mm)
82 – odprowadzenie oleju i odpowietrzenie skrzyni korbowej (gwint M22x1.5 o długości 10 mm)
91 – doprowadzenie wody chłodzącej (gwint M22X1.5 o długości min.14mm)
92 – odprowadzenie wody chłodzącej (gwint M22X1.5 o długości min.14mm)
Oznaczenia cyfrowe wg normy International Standard ISO-6786
T – tabliczka znamionowa
* – max. kąt pochylenia sprężarki podczas pracy ciągłej

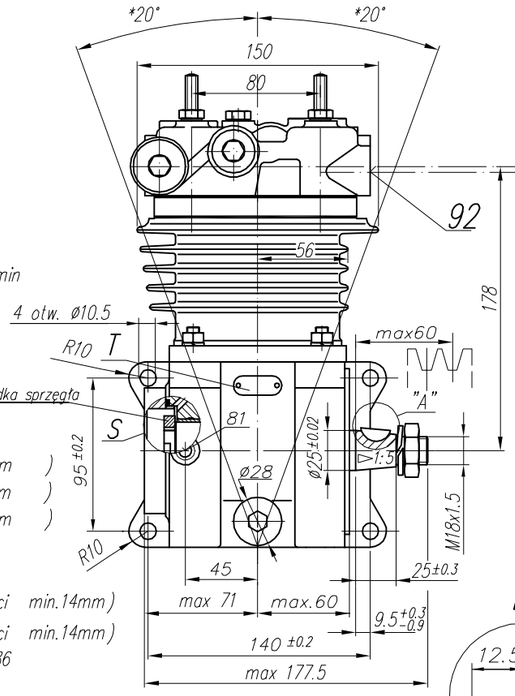

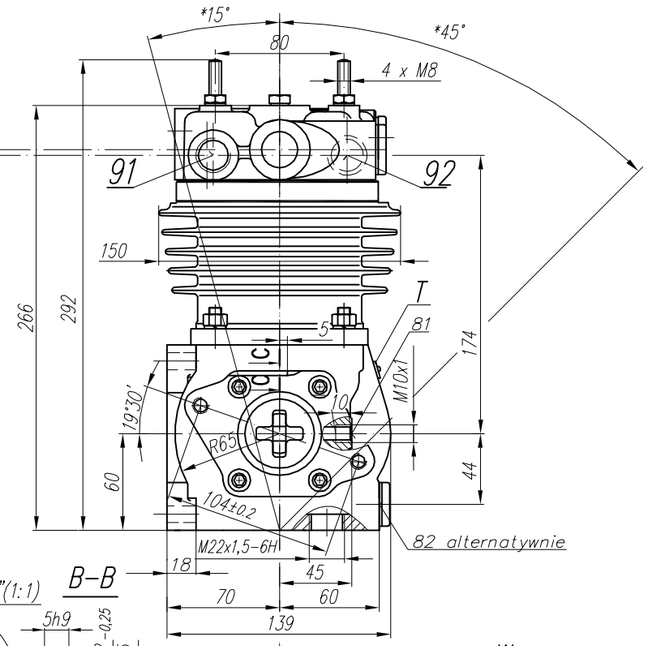

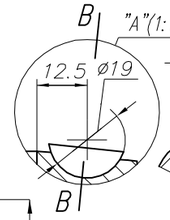

B–B

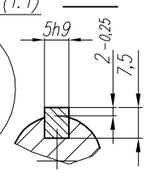

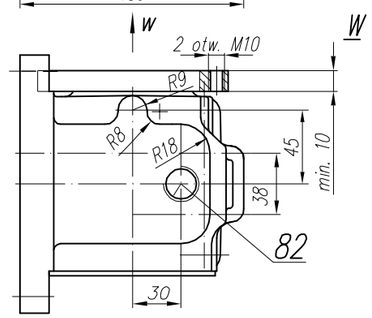

Szczegół S – bez wkładki sprzęgła (1:1)

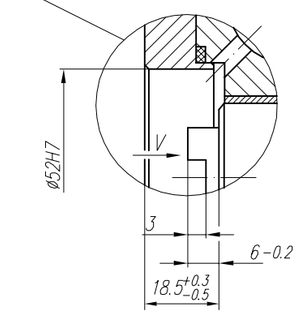

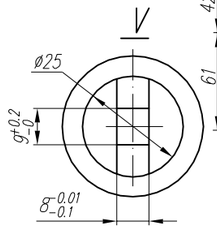

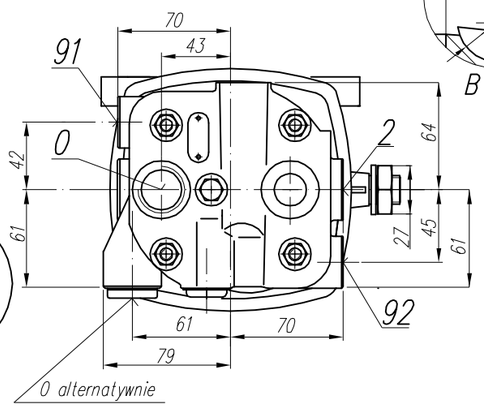

C–C
(2:1)

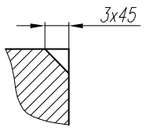

UWAGA ! Charakterystyki dotyczą układu wolnossacego przy minimalnej wymaganej intensywności chłodzenia i temperaturze otoczenia +20°C

OKREŚLENIA: CC=CT+CL – okres średniego cyklu pracy sprężarki

$UC=\frac{CT}{CC}x100\%$ – procentowy udział czasu pracy sprężarki pod obciążeniem w średnim cyklu

CL – czas pracy sprężarki bez obciążenia (swobodny wydmuch do atmosfery)

CT – czas pracy sprężarki pod obciążeniem

RYSUNEK OFERTOWY				
Konstr.	A.Wolnicki		22.07.99	FABRYKA OSPRZĘTU SAMOCHODOWEGO POLMO-Łódź S.A. Służba Rozwoju
Normaliz.	L. Boryna			
Sprawdził	W. Lesiak			
Zatwierdził	B. Kleta			
Podziałka 1:2.5	Nazwa Sprężarka 601.24.911			