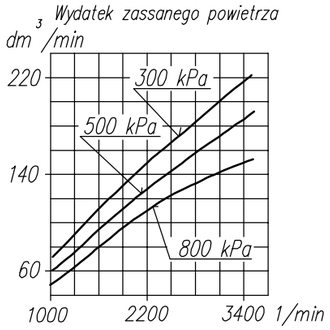

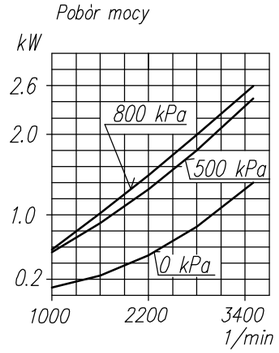

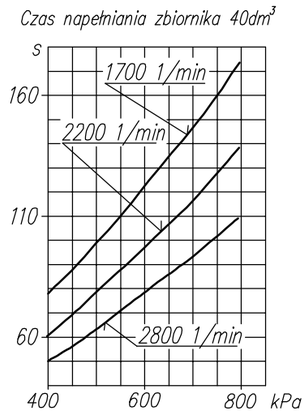

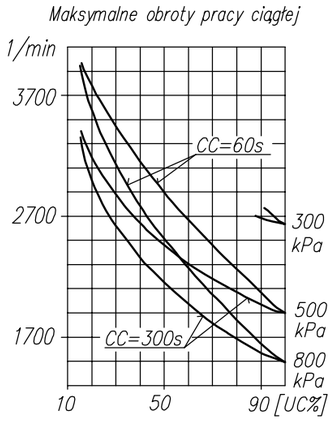

DANE TECHNICZNE:

Ilość cylindrów	1	
Średnica cylindra	60	mm
Skok tłoka	38	mm
Pojemność skokowa	107	cm^3
Masa	6.7	kg
Ciśnienie robocze	800	kPa
Ciśnienie maksymalne krótkotrwałe	1000	kPa
Max. dopuszczalna temp. tłoczonego powietrza	+220	°C
Chłodzenie nadmuchem powietrza z prędkością min.	4	m/s
Smarowanie indywidualne, rozbryzgowe, olejem silnikowym wlew. do skrzyni korbowej w ilości i dolewanym wg kreski na wskaźniku w obsłudze codziennej.	140	cm^3

OPIS SYMBOLI:

0 – ssanie
2 – tłoczenie
3 – odpowietrzenie
81 – wlew oleju
82 – spust oleju
Oznaczenia cyfrowe wg normy International Standard ISO-6786
Z – symbol sprężarki i data produkcji

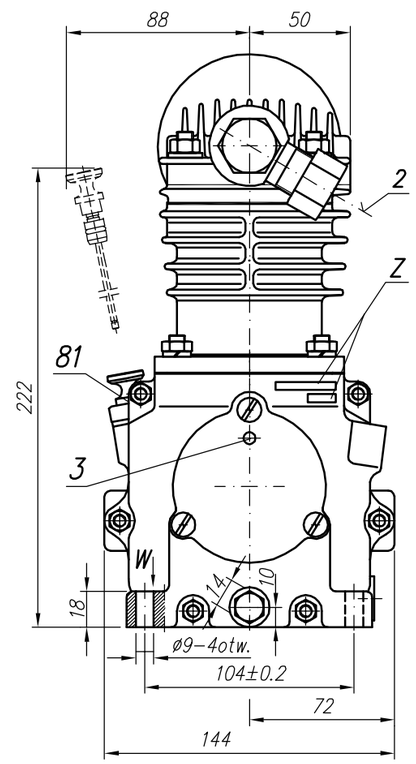

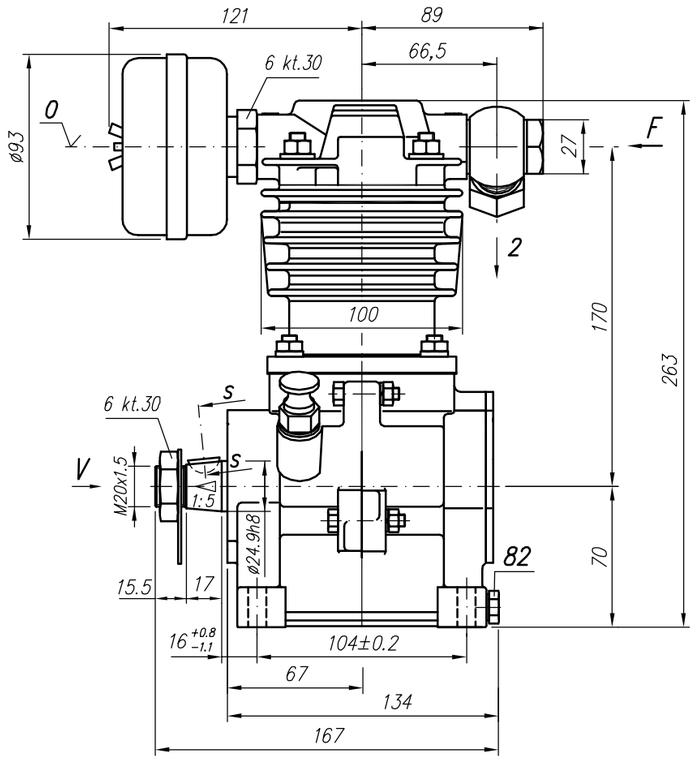

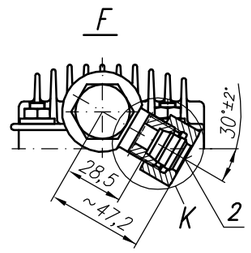

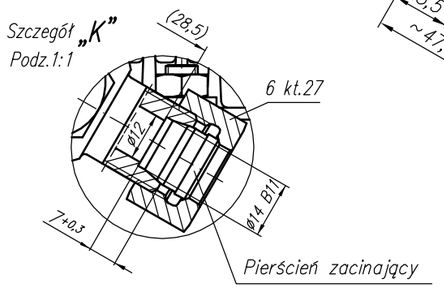

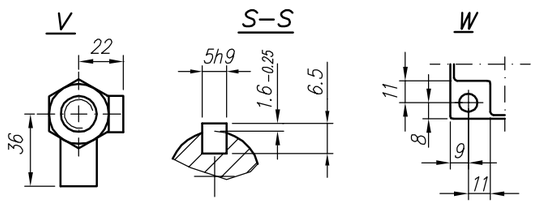

UWAGA ! Charakterystyki dotyczą układu wolnossącego przy minimalnej wymaganej intensywności chłodzenia i temperaturze otoczenia +20°C

OKREŚLENIA: CC=CT+CL – okres średniego cyklu pracy sprężarki

$UC=\frac{CT}{CC}x100\%$ – procentowy udział czasu pracy sprężarki pod obciążeniem w średnim cyklu

CL – czas pracy sprężarki bez obciążenia (swobodny wydmuch do atmosfery)

CT – czas pracy sprężarki pod obciążeniem

Odbiór wg ZN-92/MP/06-08075

FOS Polmo S.A. w Łodzi zapewnia prawidłowość pracy sprężarki tylko przy spełnieniu podstawowych warunków zabudowy i obsługi .

RYSUNEK OFERTOWY				
Konstr.	B. Włodarczyk		14.09.99 r.	FABRYKA OSPRZĘTU SAMOCHODOWEGO POLMO-Łódź S.A. Dział Konstrukcji
Normaliz.	L. Boryna			
Sprawdził	W. Lesiak			
Zatwierdził	B. Kleta			
Podziałka 1:2	Nazwa Sprężarka			601.23.939