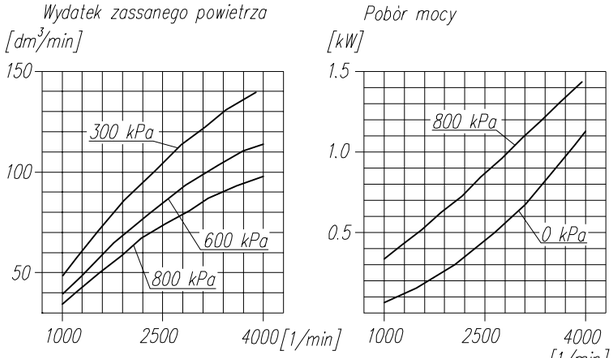

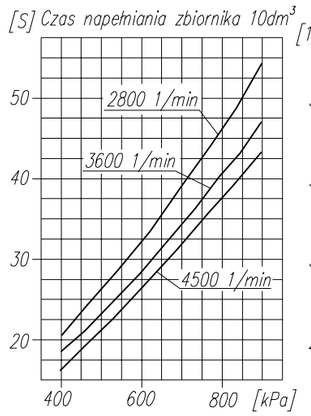

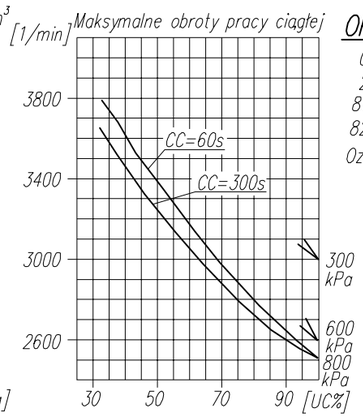

DANE TECHNICZNE:

Ilość cylindrów		1	
Średnica cylindra		65	mm
Skok tłoka		23	mm
Pojemność skokowa		76	cm^3
Masa		6.5	kg
Ciśnienie robocze	do	800	kPa
Ciśnienie maksymalne krótkotrwałe		900	kPa
Max. dopuszczalna temp. tłoczonego powietrza		+220	°C
	max	3000	1/min
Chłodzenie nadmuchem powietrza z prędkością	min.	4	m/s
Smarowanie obiegowo-rozbryzgowe, olejem doprowadzanym pod ciśnieniem min.		200	kPa

OPIS SYMBOLI:

0 – ssanie
2 – tłoczenie
81 – doprowadzenie oleju
82 – odprowadzenie oleju i odpowietrzenie skrzyni korbowej
Oznaczenia cyfrowe wg normy International Standard ISO-6786

* – max. kąt pochylenia sprężarki podczas pracy ciągłej

UWAGA ! Charakterystyki dotyczą układu wolnossącego przy minimalnej wymaganej intensywności chłodzenia i temperaturze otoczenia +20°C

OKREŚLENIA:

CC=CT+CL – okres średniego cyklu pracy sprężarki

$UC=\frac{CT}{CC}x100\%$ – procentowy udział czasu pracy sprężarki pod obciążeniem w średnim cyklu

CL – czas pracy sprężarki bez obciążenia (swobodny wydmuch do atmosfery)

CT – czas pracy sprężarki pod obciążeniem

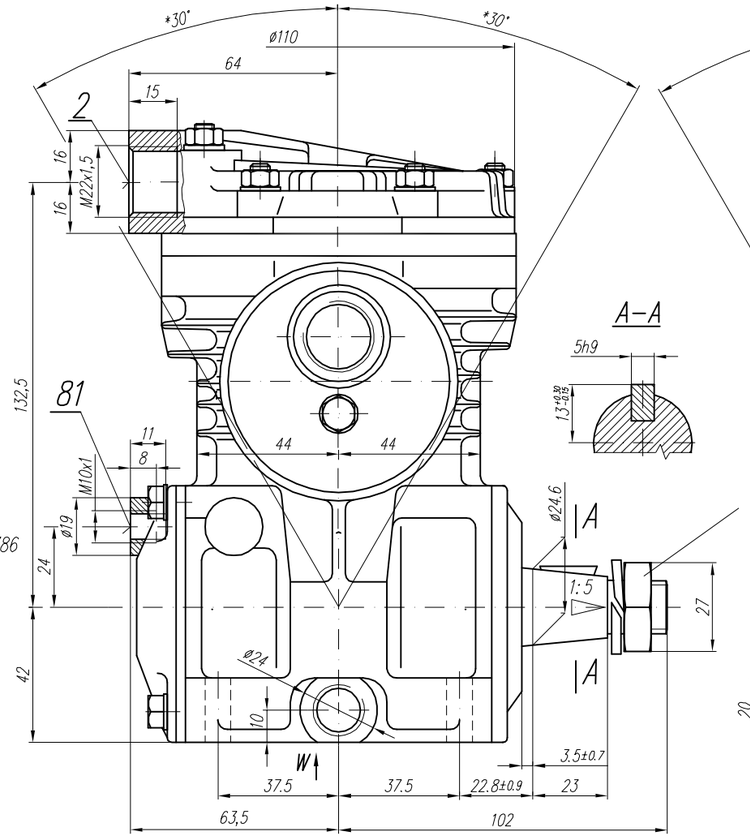

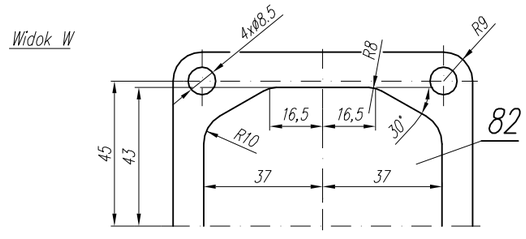

OGÓLNE TOLERANCJE						
KLASA	WYMIARY NOMINALNE(±)MM				∢	WYDATEK, MOC, CIŚNIENIE ITP.
	≤50	>50 ≤180	>180 ≤400	≥400		
II	1.0	2.0	3.0	4.0	±3°	±10 %

RYSUNEK OFERTOWY				
Konstr.	A.Wolnicki		26.03.2003	FABRYKA OSPRZĘTU SAMOCHODOWEGO POLMO-Łódź S.A. Dział Konstrukcji
Normaliz.	A.Wolnicki			
Sprawdził	W.Lesiak			
Zatwierdził				
Podziałka 1:1,25	Nazwa Sprężarka 601.17.915			