Wydatek zassanego powietrza

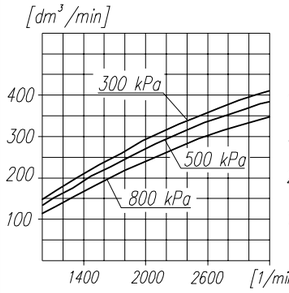

Pobór mocy

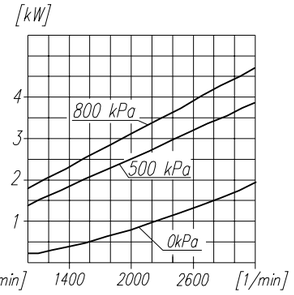

Czas napełniania zbiornika 40dm³

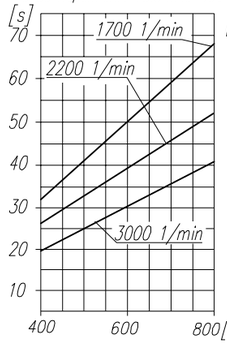

Maksymalne obroty pracy ciągłej

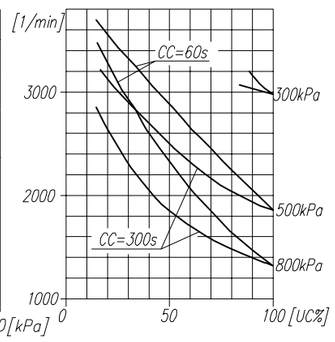

DANE TECHNICZNE:

Ilość cylindrów	– 1	
Średnica cylindra	– 90	mm
Skok tłoka	– 36	mm
Pojemność skokowa	– 229	cm^3
Masa	– 11.5	kg
Ciśnienie robocze	– 8	bar
Ciśnienie maksymalne krótkotrwałe	– 10	bar
Max. dopuszczalna temp. tłoczonego powietrza	– +220 °C	
Chłodzenie nadmuchem powietrza z prędkością min.	– 4	m/s

Smarowanie: obiegowo-rozbryzgowe, olejem doprowadzanym pod ciśnieniem min. – 2 bar

OPIS SYMBOLI:

0 – ssanie
2 – tłoczenie
81 – doprowadzenie oleju
82 – odprowadzenie oleju i odpowietrzenie skrzyni korbowej
Oznaczenia cyfrowe wg normy International Standard ISO-6786
T – tabliczka znamionowa
* – max. kąt pochylenia sprężarki podczas pracy ciągłej
**
***

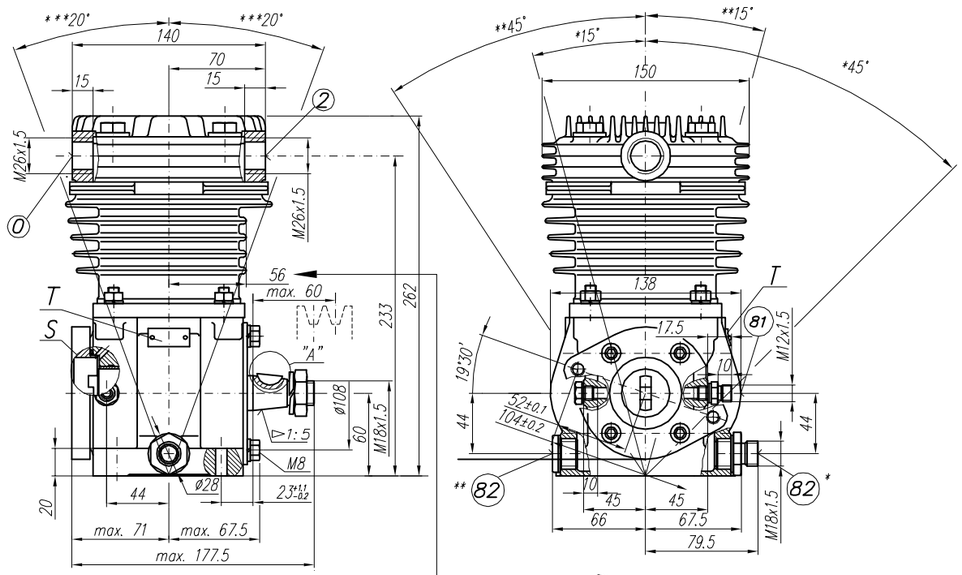

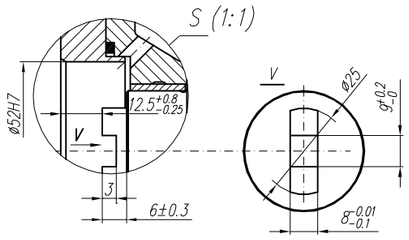

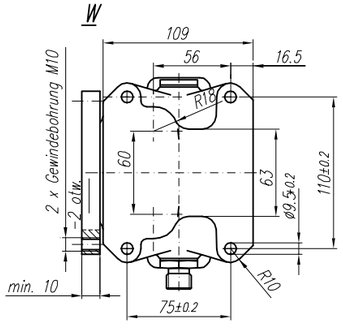

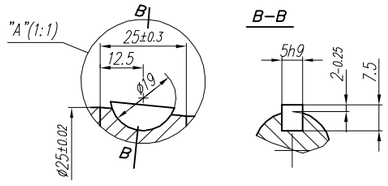

UWAGA !

W kolejnych odmianach cylinder jest obracany wraz z głowicą, więc położenie ścięcia żeber jest związane z położeniem przytycza "2".

Odmiany sprężarki	
Schemat	Numer odmiany
0 2	601.07.921 601.07.931*
0 2	601.07.922 601.07.932*
2 0	601.07.923 601.07.933*
2 0	601.07.924 601.07.934*
0 2	601.07.925 601.07.935*
0 2	601.07.926 601.07.936*
2 0	601.07.927 601.07.937*
2 0	601.07.928 601.07.938*

Objaśnienia
2 – Tłoczenie
0 – Ssanie
– Doprowadzenie oleju (81)

Numer bez * spływ oleju (82) po stronie doprowadzenia oleju
Numer z * spływ oleju (82) po przeciwnej stronie doprowadzenia oleju

UWAGA ! Charakterystyki dotyczą układu wolnossącego przy minimalnej wymaganej intensywności chłodzenia i temperaturze otoczenia +20°C

OKREŚLENIA: CC=CT+CL – okres średniego cyklu pracy sprężarki

$UC=\frac{CT}{CC}x100\%$ – procentowy udział czasu pracy sprężarki pod obciążeniem w średnim cyklu

CL – czas pracy sprężarki bez obciążenia (swobodny wydmuch do atmosfery)

CT – czas pracy sprężarki pod obciążeniem

Dokładność wykonania stożka 1:5 AT∝10 PN-77/M-02136

RYSUNEK OFERTOWY				
Konstr.	J. Surmacz		09.07.98	FABRYKA OSPRZĘTU SAMOCHODOWEGO POLMO-Łódź S.A. Służba Rozwoju
Normaliz.	L. Boryna			
Sprawdził	W. Lesiak			
Zatwierdził	B. Kleta			
Podziałka 1:2.5	Nazwa Sprężarka 601.07.921			